Fig. 1A

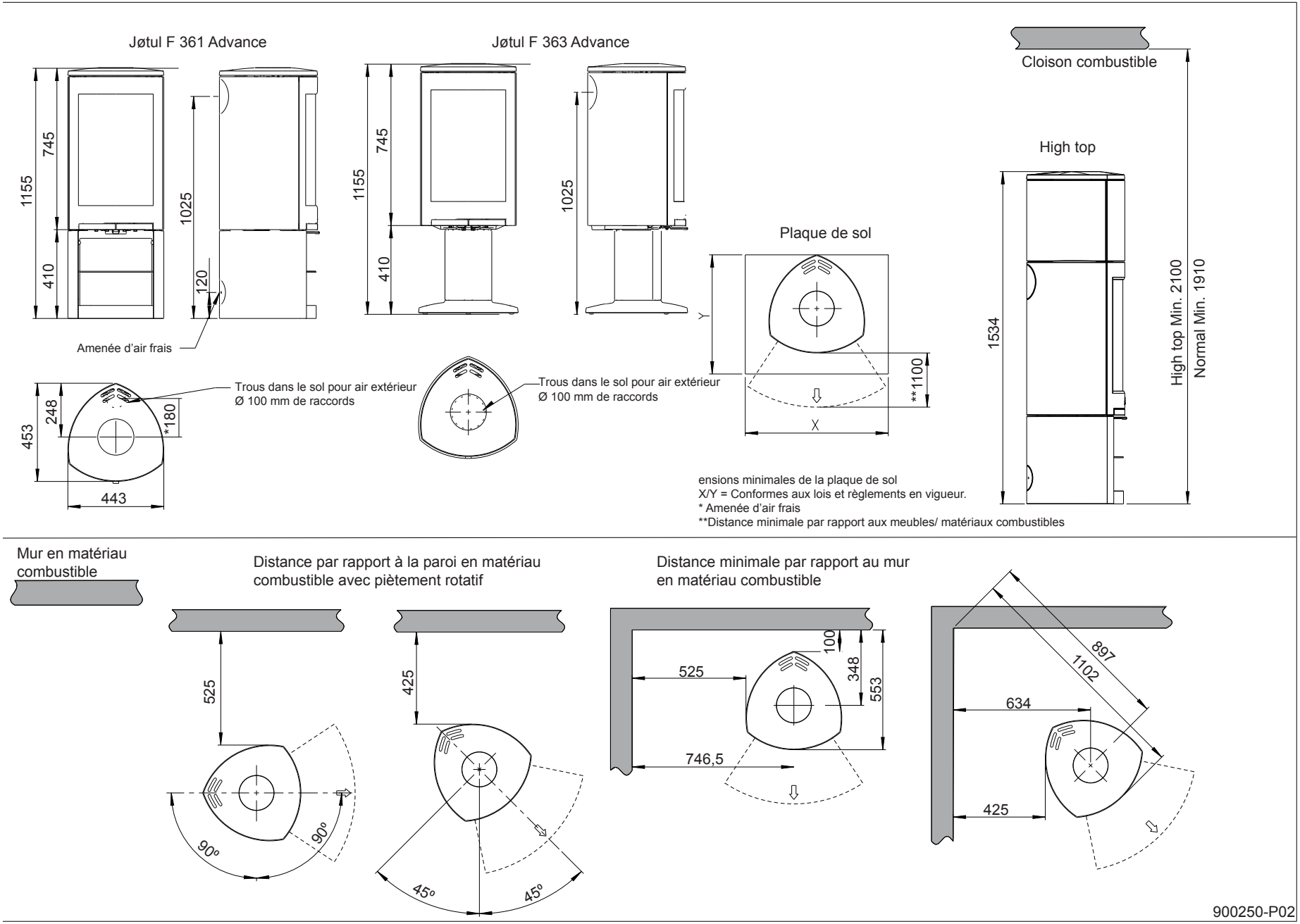
Jøtul F 361 Advance
Jøtul F 363 Advance
Cloison combustible
High top
Plaque de sol
1155
745
410
1025
120
Amenée d'air frais
Trous dans le sol pour air extérieur
Ø 100 mm de raccords
453
248
*180
443
Y
X
**1100
1534
High top Min. 2100
Normal Min. 1910
ensions minimales de la plaque de sol
X/Y = Conformes aux lois et règlements en vigueur.
* Amenée d'air frais
**Distance minimale par rapport aux meubles/ matériaux combustibles
Mur en matériau combustible
Distance par rapport à la paroi en matériau combustible avec piètement rotatif
Distance minimale par rapport au mur en matériau combustible
525
425
90°
45°
100
348
553
746,5
897
1102
634
900250-P02

Fig. 1B

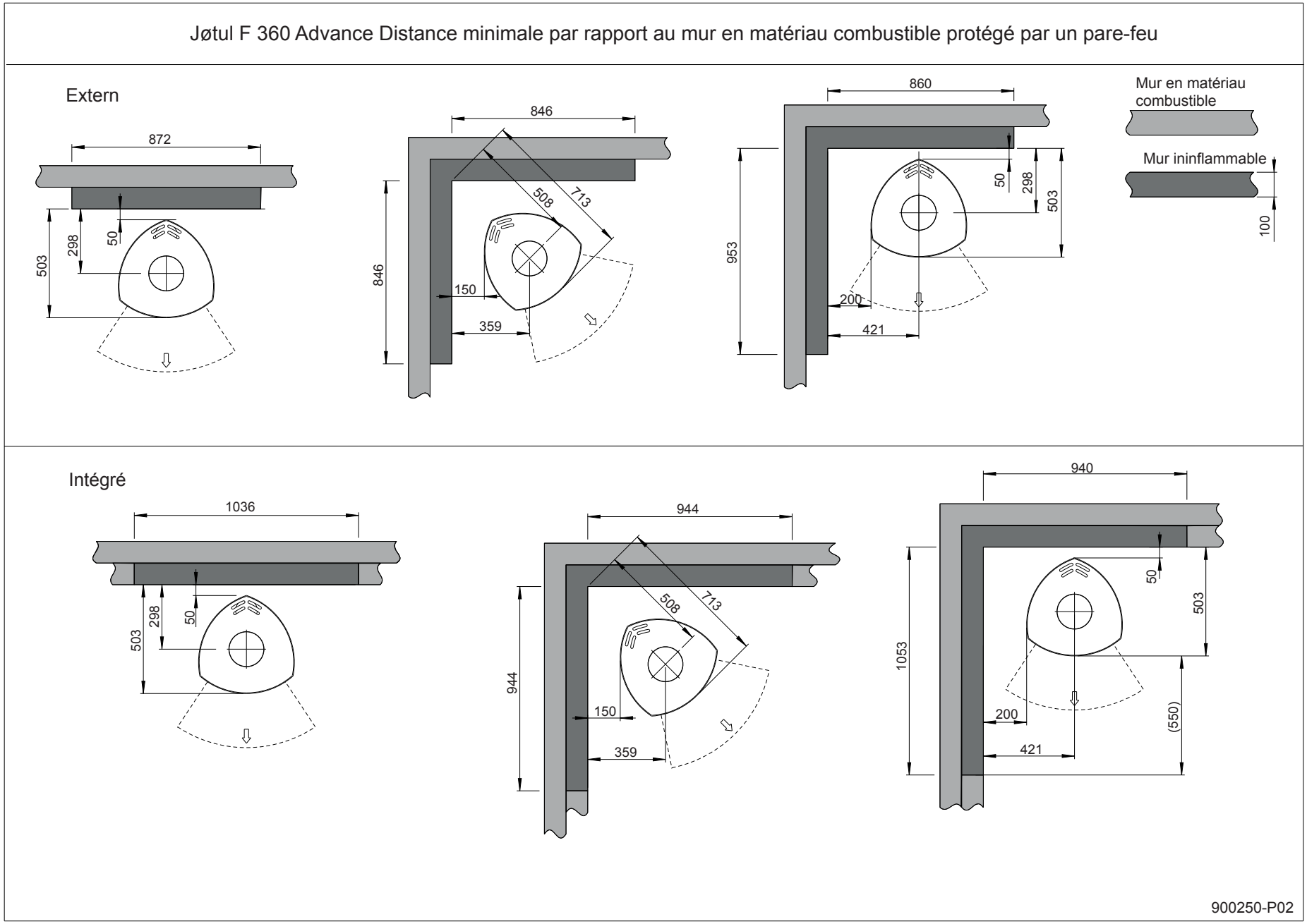

FRANCAIS