Fig. 1

Jøtul F 100 ECO.2

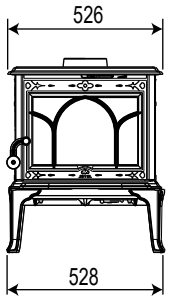

Jøtul F 100 ECO.2 LL (pieds longs)
Jøtul F 100 ECO.2 LL SE (Special Edition)

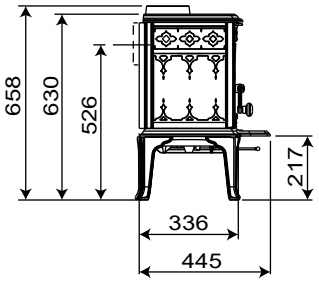

Distance minimale par rapport au mur en matériau combustible

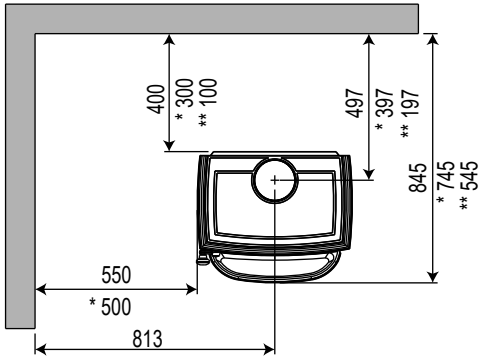

* Distance par rapport à un mur inflammable avec conduit semi-isolé
** Distance par rapport à un mur inflammable avec conduit semi-isolé / tuyau avec bouclier thermique

Distance minimale par rapport au mur en matériau combustible protégé par un pare-feu

Extern

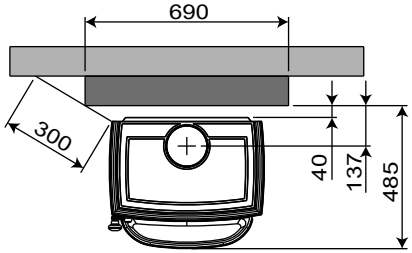

Intégré

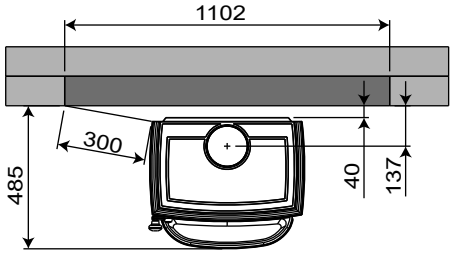

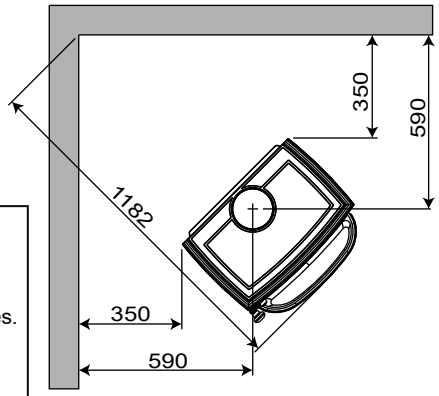

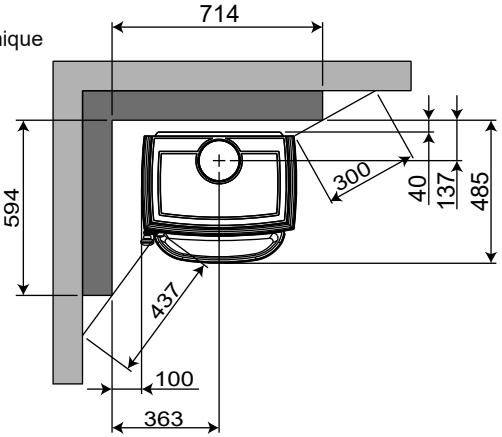

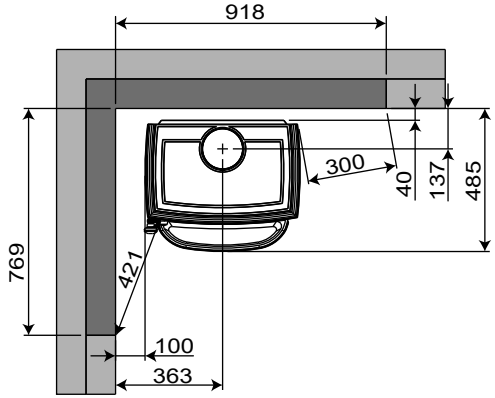

Jøtul F 100 ECO.2 SL / Jøtul F 100 ECO.2 SL SE (Special Edition)
Le poêle Jøtul F 100 ECO.2 (pieds courts) peut uniquementêtre installé sur des sols où aussi bien la surface que la construction en soi sont en matériaux non combustibles. La surface non combustible doit présenter un prolongement d'au moins 350 mm devant le poêle.
Remarque : Nous déconseillons d'installer le poêle sur un plancher chauffant (à eau ou électrique).

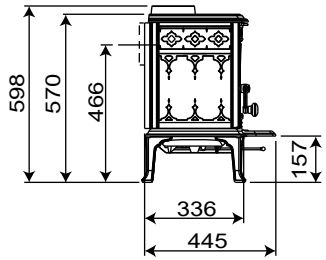

Plaque de sol

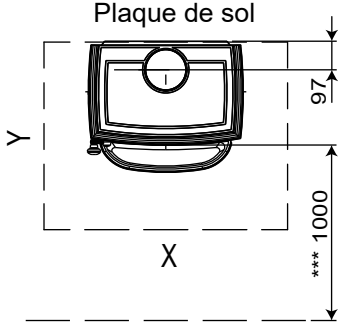

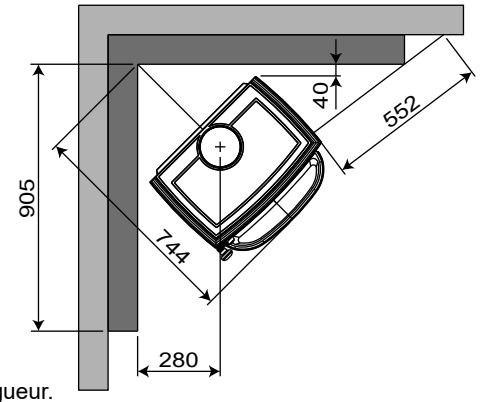

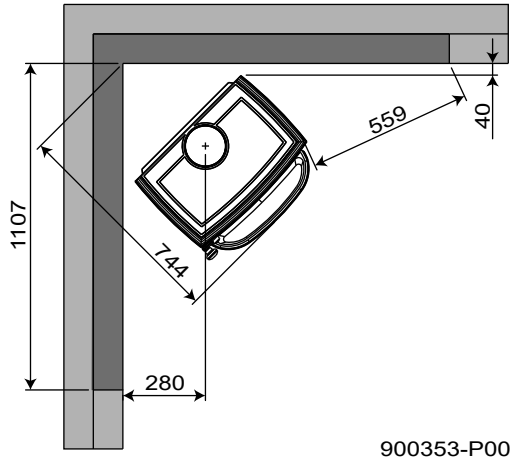

Mur inflammable

Mur ininflammable

Dimensions minimales de la plaque de sol
X/Y = Conformes aux lois et règlements en vigueur.
*** Pas de matériaux inflammables.

900353-P00