Termica | Massblatt

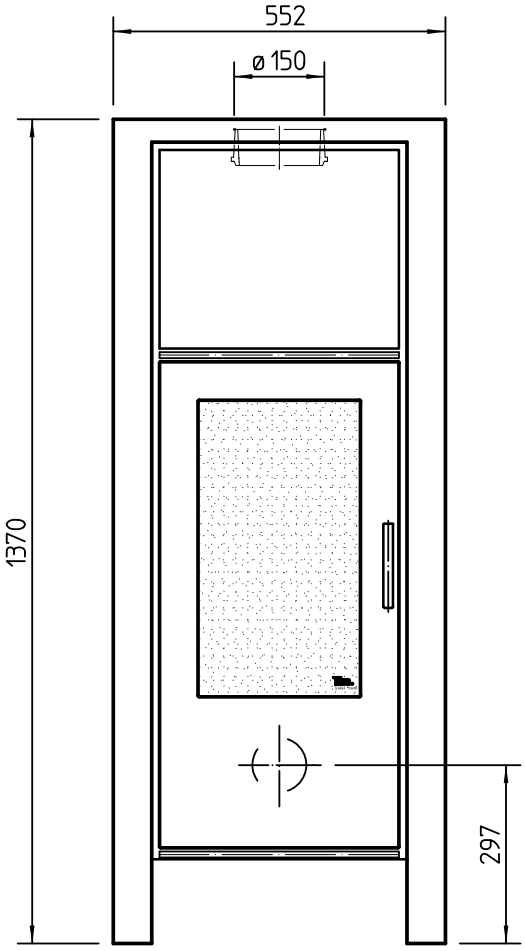

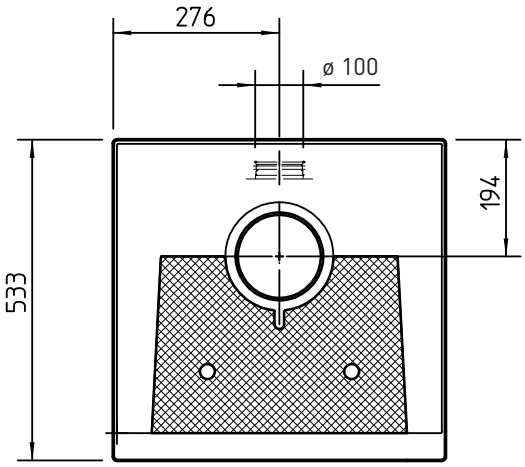

Tiba AG
Hauptstrasse 147
4416 Bubendorf
info@tiba.ch, www.tiba.ch

Tiba SA
Route du Vignoble 1
2017 Boudry
info@tiba.ch, www.tiba.ch